«УТВЕРЖДАЮ»
ВРИО генерального директора
ООО «МОСТ»

_____ / Малинкин А.Н. /

«____» _____2021 г.

ТЕХНИЧЕСКОЕ ЗАДАНИЕ №1

Для выбора подрядной организации на проектирование, изготовление и поставку консольных кранов с г/п тельфера 3,2 тн. по адресу: «Деловой комплекс. Корпус «В» - здание с крытой, отапливаемой аркадой, объединяющей корпуса «Б», «В», «Г» и «Е» в единый Деловой комплекс, подлежащие строительству и входящее в состав Административно-торгового комплекса по адресу: г. Москва, пересечение Кутузовского проспекта и улицы Кульнева (ЗАО г. Москвы). Корпус «В».

Параметры запроса:

№	Наименование	Основные параметры запроса
1.	Назначение	Консольные краны (КК) с тельфером г/п 3,2тн. для монтажа металлоконструкций здания в условиях стесненности рабочего пространства.
2.	Основные параметры консольных кранов	Консольный кран (КК) с тельфером г/п 3,2тн. – в количестве 16 единиц.
3.	Грузоподъемность на максимальном вылете	3,2 тонны
4.	Максимальная вылет крюка	Не более 4,5 метра
5.	Высота от уровня основания крана до крюка	2,0 метра
6.	Высота подъема	18,0 метров
7.	Угол поворота, град.	360^0
8.	Тип привода поворота консоли	Электрическая
9.	Масса крана без учета тали и оголовка	Не более 2,0 тонны
10.	Группа режима работы крана	А3 (ISO 4301/86)
11.	Исполнение крана	Общепромышленное
12.	Климатическое исполнение	У3 в сейсмических районах не более 6 баллов
13.	Рабочее напряжение крана	380В / 50Гц
14.	Температурный режим	-20… +40 C^0
15.	Лестница для строповки	Лестница для строповки крана на колоне крана
16.	Монтажные петли	Монтажные петли для строповки консольного крана в сборе
17.	Электрические шкафы на механизмы	Доступ с лестницы для строповки крана
18.	Скорость подъема	8 м/мин
19.	Рабочее напряжение управления	24 В
20.	Управление крана	Пуско-регулирующая аппаратура крана

№	Наименование	Основные параметры запроса
21.	Скорость тельфера	20 м/мин
22.	Тормоза тельфера	На все действия тельфера
23.	Тормоза на поворот	Тормоз на самопроизвольный поворот консоли крана
24.	Переходный оголовок для монтажа на колону	Изготовление переходного оголовка ОГ-1 для консольного крана, позволяющего монтировать КК на колону (приложение 1)
25.	Пуско-наладка, испытание на территории производителя	Кран считается исправным и работоспособным при выполнении следующих условий: Статические испытания проводятся грузом массой 4 тн. от номинального – 25% превышающим её паспортную грузоподъёмность. Кран в сборе устанавливался на переходной оголовок, с последующей фиксацией на колоне, а его тележка (таль) - в положение, отвечающее наибольшему прогибу консоли. Первая высотная засечка положения крайней точки консоли (с помощью металлической струны, оптическим прибором или лазерным дальномером)- значение:_____мм. Затем контрольный груз поднимается краном на высоту 50-100 мм, делается вторая высотная засечка- значение:_____мм., положения того же положения консоли, и кран выдерживается в таком положении в течение 10 минут. Результаты заносятся в Акт статических испытаний. По истечении не менее 10 минут груз опускается, после чего делается третья высотная засечка значение:_____мм., положения того же положения консоли. Динамические испытания проводятся грузом массой 3,52т. от номинального – 10% превышающим её паспортную грузоподъёмность. Цель проверки действия механизмов и тормозов.
26.	Особый условия	После проведения испытаний 1 единицы КК и подтверждения его работоспособности и исправности, заключается доп. соглашение на изготовление еще 15 единиц КК.
27.	Гарантийные условия	КК должны иметь гарантийный срок не менее 12 месяцев
28.	Условия оплаты	КК 1 единица: I этап – 70% предоплата; II этап – 30% по факту готовности товара. КК 15 единиц: I этап – 70% предоплата; II этап – 30% по факту готовности товара.
29.	Начальная максимальная цена КК с тельфером г/п 3,2тн.	1 562 000 руб. с НДС
30.	Сроки изготовления	Не более 45 календарных дней (первого испытательного образца). Изготовление 16 единиц КК с тельфером г/п 3,2тн. не позднее 10.07.2021г.
31.	Доставка	Доставка осуществляется производителем КК. Место доставки: г. Москва, Кутузовский проспект д.32.

Приложение:

1. Конструкция оголовка под консольный кран ОГ-1 - 1 лист;

Руководитель проекта _____ _____ Ищенко В.В.

Оголовок (в сборе)
М 1:10

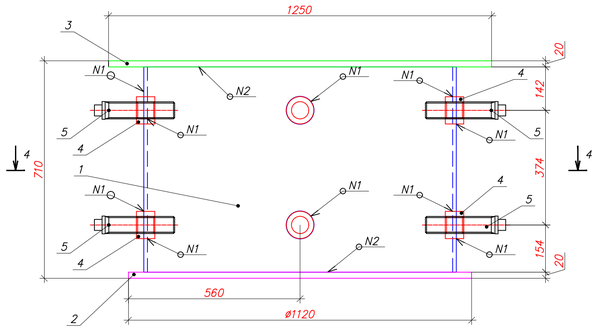

4–4

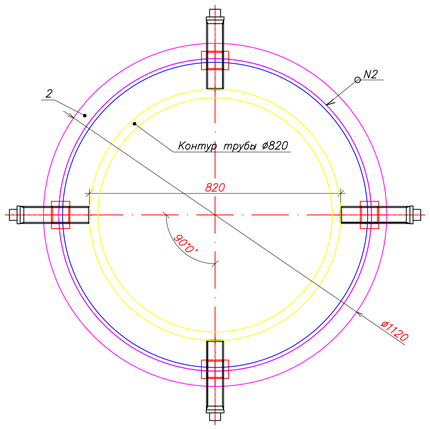

Поз
2
(1:10)

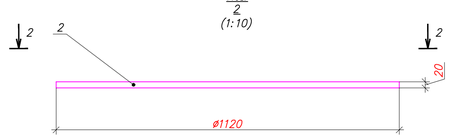

2–2

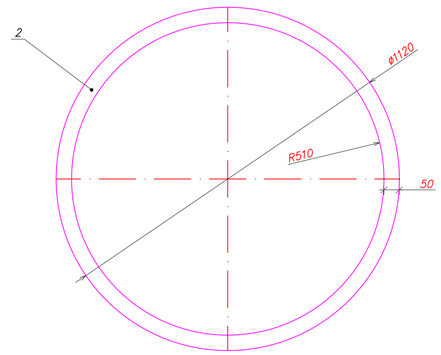

Поз
3
(1:10)

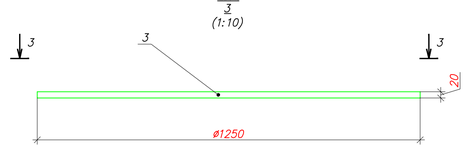

3–3

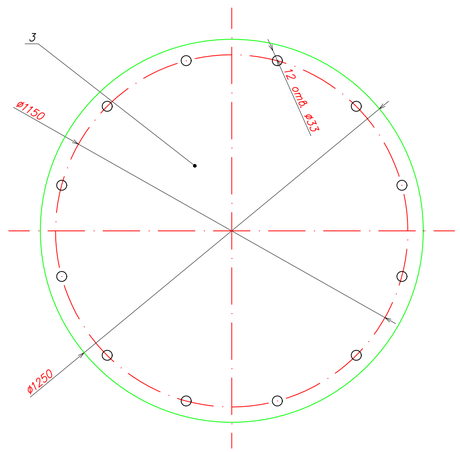

Поз
1
(1:10)

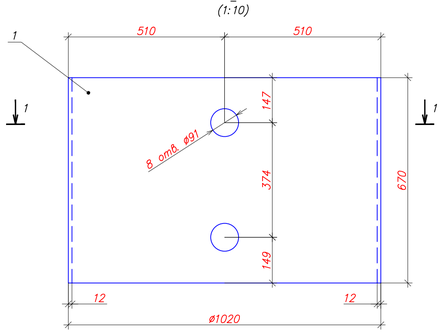

1–1

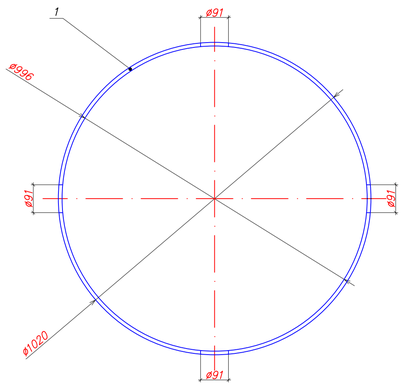

Поз
5
(1:5)

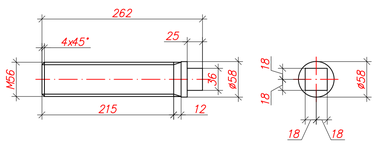

Поз
4
(1:5)

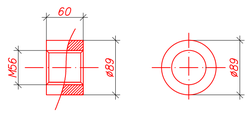

Объемная визуализация оголовка ОГ–1

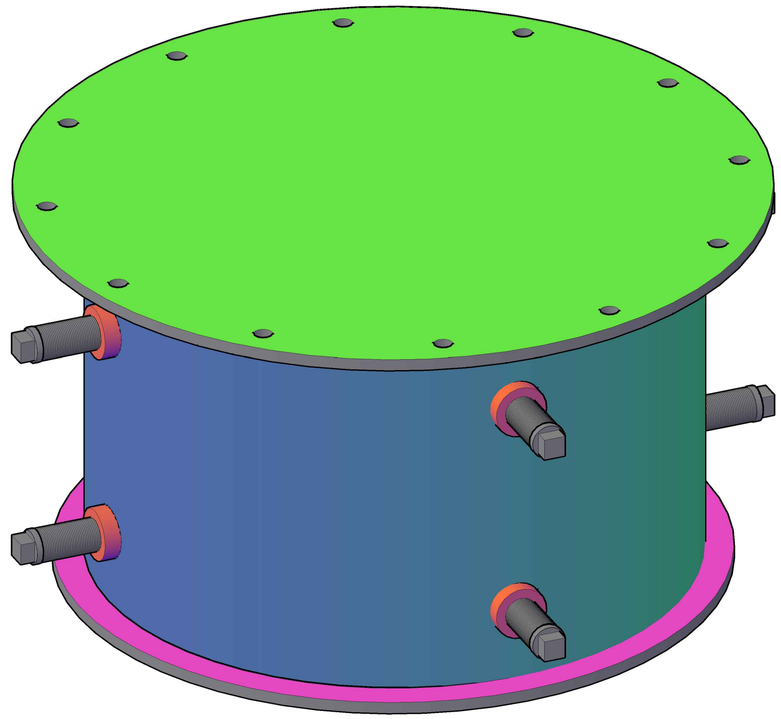

Объемная визуализация оголовка ОГ–1 (с учетом сечения по центру конструкции)

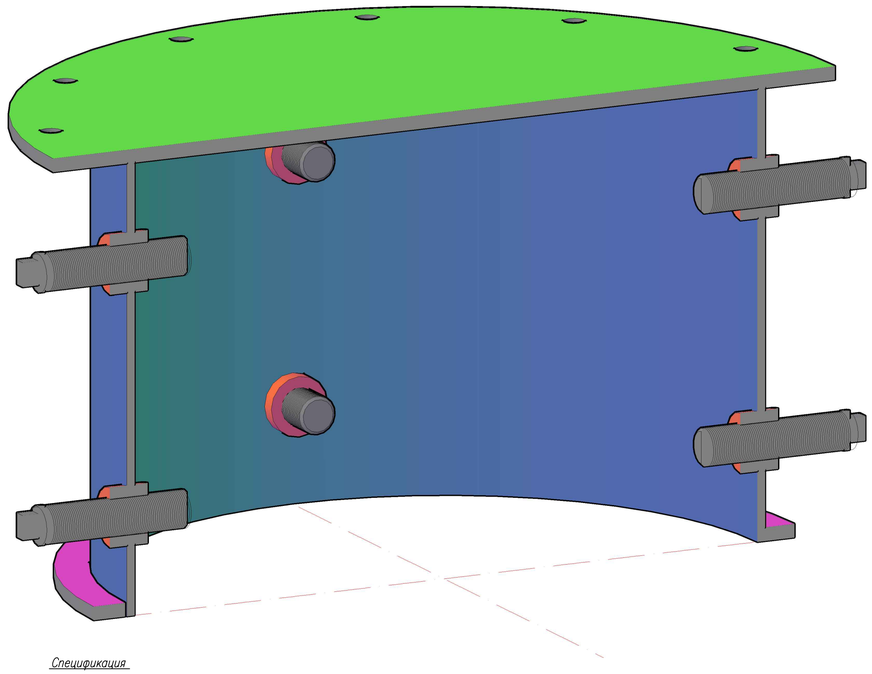

Таблица сварных швов

Номер шва	Обозначение стандарта на шов сварного соединения	Условное обозначение шва сварного соединения	Примечание
1	ГОСТ 5264–80*	Т1–◺ 8	
2		Т1–◺ 10	

Спецификация

Поз	Обозначение	Наименование	Кол. шт.	Масса ед. кг	Примечание
1		Труба 1012х12 ГОСТ 8732–78 / 09Г2С ГОСТ 19281–89 670мм	1	199.92	199.92
2		Лист 20 ГОСТ 19903–2015 / 09Г2С ГОСТ 19281–89 А=0.168м2	1	26.37	26.37
3		Лист 20 ГОСТ 19903–2015 / 09Г2С ГОСТ 19281–89 А=1.227м2	1	192.64	192.64
4		Труба 89х22 ГОСТ 8732–78 / 20 ГОСТ 8731–74 60мм	8	2.2	17.60
5		Круг ø58 ГОСТ 2590–2006 / 45 ГОСТ 1050–2013 262мм	8	5.4	43.20
		Итого (с учетом массы сварных швов 1%):			484,53

1. Цветовая палитра сечений позиций соответствует цветовой палитре на объемной визуализации;

Изм	Кол.уч	Лист	N док	Подп.	Дата	СБД–001–К32–ТЗ–КР		
						Деловой комплекс. Корпус «В» – здание с крытой отапливаемой аркадой, объединяющей корпуса «Б», «В», «Г» и «Е» в единый Деловой комплекс, подлежащие строительству, и входящее в состав Административно–торгового комплекса		
Выполнил		Журило				Монтаж металлоконструкций арок в осях 29–41	Стадия	Лист	Листов
Проверил		Ишенко					Р	1	1
						Конструкция оголовка под консольный кран ОГ–1	МОСТ		

А–1